/ . ” ´

ݣ ₥ ⌐

Ѓ Є

Ѓ ، لج Є

| D | | | |
| --- | --- | --- | --- |
| ݣ | ء E | E | E |
| | ء E | E | E |
| | ء E | E | E |

**ầ ’ : ‘**

ɯ ̀E 43-C-202

ˆ 2025012˜ ʟ ê 01EN25015D-0010-EQ-P10-003

ɷ Ì Â ̀E 43-C-

202 43-E-233 ̇ ɷ Â

**ʜ ầ ‘**

2‘ ʟ ʊ̆ Â

**ầ**

1 ầ ʟ ‘

| | | | ( ˜ | KW | |
|---|---|---|---|---|---|
| 1 | 43-E-233 | ̇ ɷ | 1 | 20000 | |

2 ầ ´

2.1 ầ´ ‘ 90 ṗ

2.2 ầ´ ‘ ´ Â

2.3 ầ´ ‘ 84 PX ɬ

3 ầ ‰ ầ

3.1 ầ ˘ ‰ ầ ẗ ˇ ʌ ‰ Â

3.2 ầ ẗ ˚ ˚ ˜ ‰ ˇ ˘ ʟ ˉ ˍ ʟ Â

3.3 ầ ´ ɷ ‰ ˇ ˛ ɢ

‰ ‰

- SG 21-2016 ɹ ɦ ɷ ŋ
- GB/T 150.1 150.4 ɹ ɦ ɷ
- GB/T 151 ´ ɷ
- GB/T 700
- GB/T 713 ˇ ɹ ɦ ɷ
- GB/T 1804 ̀E ̀E ˇ ̀E
- GB/T 1591
- GB/T 2054 ʊ̆

4 ä

a)

b)

c)

d)

4.1 ä

01EN25015D-0010-EQ-P10-003

PDF

01EN25015D-0010-EQ-P10-003 8.3

1.5mm

4.2 ä

4.3 ä

4.4 ä

4.5 ä

4.6 ä

4.7 ä 0.05MPa

4.8 ä

4.9 ä

4.10 ä

4.11 ä

4.12 ä

**6.**

6.1 ä

| | | | | |
|---|---|---|---|---|
| 1 | ä | 4 / | | |

| | | | | |
|---|---|---|---|---|
| | Ḥ | | | |
| 2 | Ḥ | 4 / | | |
| 3 | à à<br>~ | 20% | | |

| PQR | | |
|---|---|---|
| ȁ ȁ | й 15 | З ˜ +1 ˜ |
| ȁ ȁ ˇ | й 15 | З ˜ +1 ˜ |
| ȁ | 15 | 4 ˜ +1 ˜ |
| ˊ | 1.5 | 4 ˜ +1 ˜ |
| | خ Л | 1 ˘ ˜ |
| | 10 ῤ | З ˜ +1 ˜ |
| ȕ ȉ ῤ ˊ | ȕ ῤ | 1 ˘ ˜ |
| ˆ ˆ ȕ ˜ ȁ й ȁ پ й ȁ й ȁ پ ȁ ΄Y ( ) ȁ ˆ ˜ ˜ | ˊ ˊ | 8 ˜ +1 ˜ |

**ȁ**

4.1 ȁ ᴸ й

4.1.1 ᴸ ȕ ȉ ˮ ˇ

й ȁ й ȁ ȁ ŋ й’

4.1.2 ᴸ ῤ D ȁ Â

4.2 ȁ ᴸ ˇ

4.2.1 ˆ ˜

˘ ȉ ’ ( )˘ ˆ

˜ ɢ ˘ ȉ Â

4.2.2 ȉ ˘ ᴸ پ

Â

4.2.3 : ( ˋE ) ˮ ˇ

ῤ ( ȁ ȁ ) ȉ 3 ȕ ˆ ھ˘ ≥

1200mm ˜ ˊ ˆ ᴸ ȁ ᴸ ȁ ɺ ʜ ھ й

˜ Â

4.3 ȁ ᴸ

ᴸ ھ ȁ ȁ ȁ ȕ ᴸ˘ ŋ

Â ᴸ ɢ ῤ :

4.3.1. ھ ȁ ȁ Â

4.3.2. ‰ ˇ ˘ ˇ ’

4.3.3. ۱ ŏ ĭ ( ) ’

4.3.4. ( ) ˜ à ’

4.3.5. ֍ ŏ ì ۱ ŏ ’

4.3.6. ʟ ¬ Â

4.3.7. ʟ Â

4.4 à

4.4.1. ´ ֍ ۱ ˇ ˘ ⋮ ʟ

ì ʟ à à à à à ˇ ŋ ŋ ’

4.4.2. ʟ ʟ à à ą و à ¬ à ˜

’

4.4.3. ɢ ˘ ˇ ˘ ʟ

ẽ à ⋮ ˘

ɯ Â ʟ ’ ’

4.4.4. ˘ ʟ

Â

4.5 à

4.5.1. ʟ ˘ ʟ

4.5.2. ʟ ˘ ʟ ŋ

Â

4.5.3. ʟ ˜ ɢ ˇ ˘ ˇ ṕ ŏ ʟ

Â

4.6 à ì Â ¬ ‘

4.6.1. ¬ ˜ ف ‘E ’

4.6.2. ì ¬ ¬ ’

4.6.3. ì ¬ à ˜ ’

4.6.4. ì ¬ ’

4.6.5. ʟ à ˇ ì خ ¬ ’

4.6.6. ˜ ¬ ˘ ˜ ¬ ˜

ì ˜ ’

4.6.7. ¬ ’

4.6.8. ’

4.6.9. ’

4.6.10. ’

4.6.11. ’

4.6.12. ’

4.6.13. ’

4.6.14. =

4.6.15. ’

4.6.16. “ ” ^ www.creditchina.gov.cn˜ ’

4.6.17.

^ ‰˜ ’

4.6.18. Â

л à л

| نجى | | |
|---|---|---|
| | ̀E<br>ʎ ̀E<br>̀E<br>̀E<br>̀E<br>̀E<br>ĭ ̀E<br>̀E | ˆ ʎ ˜ |
| مخي | ̀E<br>ˆ ˛ ˜ ̀E<br>̀E<br>Ꞥ ̀E<br>̀E<br>̀E | L L<br>ʎ ʎ й ȁ كح ʎ й<br>ˆ ʎ ˜<br>سجد ¢ £<br>ʎ ȁ ʎ й |
| | ̀E<br>‰ ʎ ̀E<br>̀E ˆ ʎ ˜<br>˛ ̀E<br>̀E<br>̀E<br>Ꞥ ‰ ̀E<br>̀E<br>̀E<br>̀E<br>Ḥ ̀E | L L<br>ʎ ȁ ʎ й<br>ˆ ʎ ˜<br>سجد Æ ŧ Ȯ Ǻ . م |

Ḥ

Ḥ ̀E

ʎ ȁ ʎ й ˆ ʎ ˜ ˜ كح

ŏ ˆ ĭ ŧ سجد

ʎ ȁ ʎ й

| | | | |
|---|---|---|---|
| CHINA KUNLUN CONTRACTING & ENGINEERING CORP | PROJECT | 2025 | |
| | UNIT | 2025 | |

| | | | | | | |
|---|---|---|---|---|---|---|
| F.APPR. | | DISCIP | | | DOC.NO. | 01EN25015D-0010-EQ-P10-003 |
| APPR. | 魏伟 | PHASE | | | | |
| CHKD. | 袁国平 | REV. | 1 | | | 1 / 20 |
| DESIGN | 张东旭 | DATE | 2025.12.10 | | | SHEET 1 OF 20 |

# 2025

/

2025012-43-EQ-ITB-0003

| | | | | | | | |
|---|---|---|---|---|---|---|---|
| CHECKED | DISCIP. | 工艺 | | | | | |
| | SIGN | | | | | | |
| | DATE | 2025.12.10 | | | | | |

- $ ! W

k I

0;N©- ² å

Aî 7$5 …

F¥ Ú,´ 7 ö Ã?ô93

k ƒ?±"r

ËCW93 $ ú Œ93 $

° _?±"r

€ É?±"r

ðP¼ ¼B P¼

#²%6 Ã 5>õ ¼F EÃ

° _ · & Ô?±"r

° _ = Ñ > ^ > = Ñ

P¼ f

õ > Añ

Lt &

Lt & Ö • Ã%´$5 ¼ » FN©$5 …

Lt & Ö ËCW93 $ Ã Œ93 $$5 …

Lt & AÒCW > Ô · &$5 …

Lt & ËCW & Ô · &$5 …

## k l

\B ' · &F2+X ¾/¿ */¿#§ K.#"é F 9L€ œ ( ° i ° ÚAîAÑN©- ]:è"- Ð' ˜ Ä ( Å,´G÷C] Ä

\B ' ° _ · & p *,´ _ 0 ~L€ Ö,´ ° _?± "r È ¦ Z ) 0 7 ° _4ö8² Œ *?ô Ê È • Z u 6 EF 9 £ 7 ö ¼?ô93,´ ‘ · Ä ËCW v Añ Ë1V 8B ' · &?±"r ¼)à>| ] -FJ+X 7 ö,´ HCX × ñ Ä

B ' ° _ · & jAÒCW 8 <,´Lt & È > 8 <!“ · § 9 <1y x Ë Ä

J k ÃG÷C] é ÃAîAÑ é,´.žAÔ =7- }L” ËCW v,´CS + Ä

; G =Aý Ê yF2+X ¾ \ · & Ö

J k ÖN©- ÅCt ê F pG÷C](™Ct 04ø(™ s p 9 é Ä

G÷C] é Ö J k F J k ˆG÷C](™Ct,´ … } Ä

AîAÑ é Ö J k ˆ ¯ õ 0;N©- AîAÑ F ) pG÷C](™Ct ° _COCS,´ … } Ä

ËCW v Ö j J kAîAÑ Ã fFP Ã Ë(™Ct,´ 1 J Ä

CX O Ö 9G÷C] 8 <4Ö Ê È ËCW v ) p Ë(™Ct CXGÿL NÈ6< *)à uLÌ & Ë $ ’ Ã }Ci 5$ ú «,´ &L$!å Ä

## 0;N©- ² å

)à j ‘ &

| | |
|---|---|
| ¶ ¤ 8 £ w 0 ~"D$Y,´ 0 ~ l | |
| * \Nþ » | 1 P |
| `M7AîLb&ø Ö | Ö |
| AîAÑ * \ `M7 ÐFO Ö | J |
| AîAÑ `M7 64ô | 1\ 94ô |
| `M’2Ç3 Ö2« [ | $ |

¦ =7- i ž · &,´ H xNª ¿.ž Ê,´. -. È Ë CW v Ä –M’ ’ ? Ô5 G÷C] é È+X ¾%´ $5 ¼ ã Ê Ä ¦ ³ Z G *,´ > pC](™Ct-( £,´ 7 ö Ã?ô93 È ËCW v 9 y Ñ k Ø Ë Ä p 9 7 ö Ã ?ô93 w Ä jG÷C] O &,´ 9 x(x \ Ä ² Ì p E +X,´ 7 ö {L$ = 08$ F \ · & p GF¥ Ú,´ 7 ö Ã ?ô93 > ËCW v p —>|,´ 7 ö = 08$ È I 9?±"rE³Q ,´ 7 ö —>| Ä

ËCW v?±"r

ËCW vAñ –?±"r

D ËCW v ú 6 5 v Ä § 9 ] ~ ê"A ¡ ¼ - F-( Ä -LuAÔAñ j ´N± ,´ 9 xCXGÿ1Ñ*6 ƒ 3+AÔAñAñ – Ã)ß ³1Ñ*6 ƒ3+AÔAñAñ – Ã • ç ¹ ˜6| J1Ñ*6 ƒ3+AÔAñAñ – ×

E ËCW vN« 1 9 9 x O µ,´ ' 4× F :4× [,´(©/ýAî 7AîAÑ Ã fFPAè Añ Ä

ËCW v J5 ¼4ÿP¼?±"r

D ËCW v Ä § 98Ÿ -,´ v J @¹ ¼ ËCW 9 x J5 ÈF 9 ¤4ÿ:U#k Ø ] =8ŸAà … ×

E ËCW v Ä XF 9 ¤ § 9 9 ú : < € É Ã <2« »Aî 7,´AîAÑ Ã fFP J5 ×

ËCW v6|CS

D ËCW v Ä )' Ô ’ ˜ ú ¦G} ‡Aî í,´AîAÑ Ã € ÉG÷C] Ã fFP ¼ ðP¼ ú X 7 Ê j pF >|,´B P¼CO 9 ¼ ˜CS + Ä ËCW vF Ä )' Ô ’ ˜ ú ¦G} ‡ × ñ,´ W7- Ã k ƒ>õG}CXGÿ ÃF EÃ Ã )à j ¹>õB3B COCS Ä

E ËCW v 9CS + ¼ y Ñ k Ø ¦ ¼ ˜ ¶@ Aî 7 ¯+X,´)ß ³ Ã å ‘ & Ã Ï7- ¼ ¯+X / -?± "r úF EÃ)ß ³ Ä

F G} 8G÷C] é p?±"r,´ £K^8²&é?ñAñ Ã- FP1y Œ Ä

ËCt É

D ËCW v X Å 7 ° _ · & ] õN« 9'— \ · & ],´?±"r Ë-( £ ° _Ct É F .4è Ä

E Ct É F .4è õN«-O Î 9 x È§ ƒ?±"r?ñ \ · & ‘!n È 5 v =L€ ¾Añ > ËCW v 9 ËAî 7,´CtCX Ã7- Ë ¼4ÿP¼ È ú •>| ¯B*7- Ë >"d £,´Ct É Ä!” F È ËCW v ÄFB Ô 8 < •4ÖB$ > È µ é 5 j \N©- AîAÑ Ã ËCW Ã Ë ^ > = Ñ ¼ ° _ _ 1,´ ËCW v È ú k?± F C]G & Ã £K^ fFP 8ª F • ËCW v Ä

Å 7 ¯B*

CXGÿ ¯B*

D \ · & ? X 7 >B ' Ô ’ ˜G÷C],´ * \ Ï I ¼ 0 ~?±"r È¦ = ÿE« ËCW v j ¦ p Ë

,´Aî 7,´AîAÑ Ã fFP Ã>õG} Ã ð#{ ÃB P¼ Ã W7- ¼ ¹ ˜ pCO,´ ˜G CS + ×

E ËCW v Ä ) ËAî 7,´CXGÿ Ã M• W Ã ¯+X / - Ã ° _ = Ñ Ã-( £CS +1y Š * ¯B* ×

F ) ¾ W7- =% Cã :F M0"r È F CXGÿ5jL§ ¼ 5>õ >F EÃ ] *)à • • È ËCW vN«C„ ¯+a !”FP @,´-$ Õ • a >Ci+X ÃG÷C] é j ÿ A • a p G÷ õ?± Ú í,´Ci+X1y È% CãG÷C] é Í# *,´3RC„Aù"r Ä?±"r ËCW v ) :F õ å Š * Añ ×

G +a J k FG÷C] é1® ,´ )Aî 7,´ AÞ F *AÞ È¦ =7- }L” ËCW vAÔ \ · &,´ p 9?± "r F •>| ¯B* &,´ + …CS + Ä

•/ë

D ËCW v Ä U lF¥ ÚG÷C] é,´?±"r ÈL”MŽ X ËCW v,´ Å 7 ° _ · & ] " >.ž G * )G÷C] ?±"r,´ •/ë F ËF9 ,´ é x È V I ÄAÔ j ËCW v7- ¼ ˜% Cã \ · &,´?±"r Ä

E ËCW v ÄFJ. G÷C] é £ ¾ \ · &,´ •/ë ¼ å@ È•/ë ¼ å@ ,´B 4ö µ é ú ËCW éG÷ ,´ Ú í Ä G X •/ë>˜ ] ÄLt & Å Ä

## ËCW93 $ ú Œ93 $

ËCW v Ë,´Aî 7 ú ¦G} & Ä 5 v =L€ ¾ \ · ú ¦F2+X,´ 0;?ô Ê ¼ F · & ],´?ô Ê È ò?ñLt & Ä

### ° _? ±" r

AîAÑ Í ž

ËCW vCOCSAîAÑ & ÈAîAÑ Í ž 5 AîAÑ » Ë Ã ŸOCt ¢Š•% Cê ¦G}Ò¾ž† ]$ !•- @

AÇ- 8ÀvCOCSAîAÑ & ÈAîAÑ Î°«Á»pR`“ >„1 @

Aî` ä \ k@F- 8Â D5p·A á„>õGx Á Ë`•£Š §C] Ã Ñ Ã) ?ô ”= Ã Ò¢œ

': Õ

) ¾Aî 7,´':5M È õN«OÆ xG÷+X üM'':,´ ~': F? é ? È ƒ # Î í üM'': & È G÷+X 7- O Añ ~':F?,´ …M'': Õ5 ´ Ä

p 9 >Aî 7': ÕF Õ,´1Ñ ¯ Ã Õ1Ñ Ã ¦ Lt & ú ¦>• j & õN« >Aî 7G÷+X ~':F?,´': Õ 5 ´ Ä

Â ¯

# ƒ ¯ €,´':5M 35ž Ä Añ 0 A,´':5M j * \ Ï I Ä # ƒ,´4å A Ã)ß A':5M m 7-F¯ 0 Õ1Ñ>• j ¯ ¼ _ × Û ¯,´':5M Ä

# ƒ4å':5M ¼)ß':5M = Ì 35ž X 0 „ Ã>• j 8 Ã _ × ú Û ¯1y,´ }5ž : Ä

-(Fë # ƒ!å,´4å A':5M,´L$D 8# A jE³ Ê ¯ Ê Ö,´ = D = ? ¾ P PÄ

' 4*6

L” 9 .4è F ž>˜ ú 9 £?ô Ê F ' 4*6F Ä 9 7 ö ¼?ô93?±"rF >| Ä

4ÿE÷' 4*6,´ é ˜ » s & : = qAè ½ X ¦>˜M’ í': Ä

## € É? ±" r

Aî 7 € É Ä 9'—G÷C] é .4è Ã ž>˜1yAîAÑ · &,´?ô Ê á¦ Ä1V 8-( £ 7 ö?ô93,´?±"r Ä

³ F(| ' € É,´ ¯+XF Ä1V 8 É * Ê ? » Ë é ˜ ¹ ˜ ° _- ?ô0; ÊÄ t s æ t r å1x t ä s ã,´ť?ô Ê Ä

'' 1Ñ,´?±"r

D .ã3PJÒ ú ~ 8H JÒ1Ñ —>| * % 7 É.#"é>ò F+X 5MJÒ1Ñ ÊQ 4× ç 1Ñ 7 ö È '' 1Ñ = qAè , Õ Ä

E '' 1Ñ Ä% Cã 1 % 7 ÉK5&¹ Ã' Ô ’ ˜+X1ÑAÒCW ° _ ‘ & Ê ]-( £?±"r È '' 1Ñ F ´ qAè • M01V 8 * % ] ) 4×1Ñ •,´?±"r Ä fFP v 9 4×1Ñ • 7 öF >| `CW ð È ¦+‰ ˆ ð Aà … Œ j ˆ “Ct É Ä

F '' 1Ñ ÄF@ iF >|"d »B P¼ ÈB P¼ » Ë j 0 3D È » &L$ = A ¾ 0 Ä XB P¼ » Ë ; ÈJÒ1Ñ = qAè *)à$G%?)àB‘ Ä

1Ñ ¯,´?±"r

D 1Ñ ¯G÷+XKk &÷ÈÇ ,': È Ä1V 8AîAÑ?±"r ú-( Ä,´ - æ 7 ö È Kk &4× [ = ~ ¾ 4× È

01EN25015D-0010-EQ-P10-E03 · &

) Ä —>| 1 % 7 7 ö Ä

E 1Ñ d >1Ñ ¯': Õ >?±"r 9 1 % 7 F >| $GF? ð#{ È , 4× 8 l Ä

p 9 ¯ » s & Ã ¯ »3W * & ÃQ 8H JÒ € É Ã ¯ » s &+X': Õ € É Ã ¯ E³ WE-9§,´MŽ » s & wM0?± Ë € ÉCXGÿAñ > – Ä

## ðP¼ ¼B P¼

• ð#{

'' ˜ » s &+X Ï € É,´Cµ ð#{?±"r 9AîAÑ · & Ã * % 7 Ã * % 7 ú 1 % 7 ,´?ô Ê Ä

'' ˜': Õ Õ d,´ • ð#{ Ä1V 8 1 % 7 ,´?ô Ê È ð#{,´ & j Ã é# Ã" » ÃCX Gÿ?±"r ú 8 l4× [ Ä1V 8AîAÑ · & ú-( £ 7 ö,´?±"r Ä

ƒ>• j 8 Ã Û ¯ Ã _ æ1y ´ &?¶- Aî 7 # ƒ,´ $ Ã %2«': Õ Õ d & È Ä 6 p?¶- ,´': Õ Õ d ƒ/ 8# >!ý €U€ £ È ¦ 9'— * % 7 1\ ‘,´?±"r )B j F >| ˜G • ð#{ È ð#{ é# Ã 8 l4× [ Ä >AîAÑ · &,´?±"r 08$ Ä

': >' 4*6

AîAÑ · &?±"rM0': >' 4*6,´Aî 7 È Ä 9 * % 7 Ã 1 % 7 ú * % 7 ,´?ô ÊF >|': >' 4*6 Ä

ËCW v Ä i žAîAÑ · & ú-( £ 7 ö?±"r X' 4*6 }5F f' 4*6 8ª È': >' 4*6 H x G÷+X&¹ µF >| Ä

ËCW v Ä 9' 4*6Aà …>˜ È>˜ : ÄAà … é ˜ F s &,´' 4*6G } Ã#{$Y&é }5ž Ã$Y Ö wL} ú $Y "4ï Ã ¯+X' $À Ã O ¼ ðP¼65 = Ä' 4*6Aà …>˜ Ä 5 X fFP ²,´ × ñCXGÿ Añ > – µ Ä

>•': ¼1, ƒ)ß':5MG÷+X pG ' 4*6 & È Ð' é# ÌG÷+X+e Ð' È Ð' 93 $ Ä ': Õ Õ d,´ ] ó j * ö È!ÿ × = Ä ? ¾JÒ € Ê Ö,´ = È D = ? ¾ P PÄ Õ1Ñ > é ˜-(':,´ ¤ 8 ':5M' 4*6 & È Ð' í Ö = Ç ? ¾JÒ € Ê Ö,´ = Ä Ð' j FG } ÄG÷ Ú í ÈLb!’ ×+O ¡ ý € É4ô4÷ ¼ W7-,´$Y Ö ß Ö Ä

'' ˜F >|': >' 4*6 & È )# ö 1M’ Ä G÷ Ô Ú í ÈLb!’# ö 1M’"W F ¼ ’ Ä

6@ »B P¼

'' ˜,´ fFP Ãð#{ 8 l > Ä 9AîAÑ · & Ã * % 7 Ã* % 7 ,´?±"rF >|6@ »B P¼ È ¦ ] B2« » Ë é ˜F Ä1V 8 7 6 * ,´?ô Ê ÄB P¼ } Ä 6Aî 7 µG ,´ r(™ Ã.¾(w Ã':$S 1y$5L” ¢ ð Ä

"d »B P¼ & '' ˜H Ž ñ$Y ¼B P¼+X"d$Y Ö w = Ä ~ ¾ Ä

G÷C] é ðP¼

G÷C] é F1\ 9 é >˜ Ä 9 s?ñAñ ËCW vF >| ,´ ðP¼ ÃB P¼ Ã ¦ 9 s ð ËCW v,´Aà … ¼ ž Ä

X fFPE÷0; ] G÷C] é,´ ðP¼ ê ˆ Ä7-8 +aF • fFP 9 £E–L$ È ËCW v Ä-( Ä Ë 0 7 õ?± ‘ & 9 Y ¾ 9?±"rF >| fFP ¼P¼ f Ä

G÷C] é ðP¼ ê ˆ,´ ðP¼ =7- ÿE« ËCW v% CãG÷C] éAÒCW … ˜G ?±"r,´CS + Ä

## #²%6 Ã 5>õ ¼F EÃ

#²%6

#²%6 ÄM’%6,´NÌ8¢ 9 ¯+X é ¼AîAÑ é?±"r Å È.ã3PJÒ Ã ~ 8H JÒ,´Aî 7>˜M’ Ä#²%6 Ä L”AîAÑ é 9?ô Ê F È ; G õ å = Ä#²%6 Ö

D •"? ƒ =K8JÒ,´>˜M’ ×

E KpK<>˜M’ ×

F "2î Ð ,´>˜M’ ×

G K (| Ã 7 ¯ F 71® ×

H =ê C Ã=ê!ý>˜M’ = Ä#²%6 È D Ä+X • É ‡ Ô ×

' Ô ’ ˜,´#² § Ä X"d »B P¼ ¼ 4N© ð#{ 8 l >F >| È' Ô ’ ˜ µ>˜M’ =#²LbK8%6 Ä

' Ô ’ ˜,´#² § } Ä « Å ç.2L”K8 È>˜M’L”K81y4× Ä1V 8 * % 7 ] 6 D 4×,´ ?ô Ê Ä

+X ¾' Ô ’ ˜#² §,´"é%6 Ä Añ XAîAÑ . g?ô Ê,´AîAÑ$Y Ö ;!“ h ¯+X Ä

p 9 Ð >˜M’ Ä#² :LbK8"é72 F ¦ ³4ÿ+X g.žAÔ,´Lb<° r Ä

5>õ ¼F EÃ

Aî 7,´F EÃ ¼ 5>õ 9 1 % 7 úG÷C] é Ë,´-( £ 0;?ô ÊF >| Ä

Ä ) p 9# ö 1M’ ¼ ¦ j Ð M’F >| Ô 4*6 Ä

B »)ß Ä ² 9 Å Ã 7 ñ 7 & Ä <Aî 7 6 0 5>õ Ä

p 9 “>õM& & Ä+a1á € 5>õ LbF EÃFD ] • • È 1á € : Ä$5 Š ` 7 >Aî 7 =0 ¼G÷C] é 8 < ' Ä

jLb!’F EÃ ] é ˜ ’ È ÄF2 ƒ ` _ Á Ä 0 1 Ä Ð- È Lb!’F EÃ ]F •& H ¼ 2 (™ Ä

Aî 7 ¤ ƒF EÃ ` í )à j 7 Ê `&é ÈE– ¯ ÔCW Ä

Q ËCW v>õ 77- Ë Ã J5

R +X ¾Aî 7,´F EÃ Ã ¹>õ,´(©!º § úLt & G>˜ Ä ² 9 Å

S 6 5 ² v$5 …

T ¦ ³

ËCW v X Õ ' & È ;G 6 Ä …) Õ ' Ö

D ¹>õ ÃB3B Ã 0E–+X 7 ñ 7 &

E ËCW v Ø9€,´ ¼ ¤ ý Œ+X 7 ñ 7 & Ä ² 9 Å

F (©!º § úLt & Ä ² 9 Å

G )à j = Ñ Ä ² 9 Å

AÒCW > Ô · &

ËCW v,´ .4è ÃCt É Ä 9 AÒCW > Ô · &$5 … ÄLt & Å?ô Ê,´F ÖAÑ B AG÷C] é Ë Ä

ËCW v Ä 9'— ü é.ž Ê,´ &L$ Ô · & ¼ .4è Ä

ËCW & Ô · &

ËCW v Ä 9 ËCW & Ô · &$5 … ÄLt & Å AG÷C] é Ë1 (x .4è ¼ · & Ä

1 · &Ct É Ö1 Ct É4èCX · & Ë - Ä !“ Ÿ Å ×+e €(x1 Ct É ‡ È 3 ' ) l ? Ë Ä1 Ct É 4èCX · & j ö ÈL” .4è FG÷+X5 0 $ ?ô l>õAÒ È Ä 9 >.ž,´ $5 …- … Ä

· & Ô &L$ Ö fFP ¼" ¦ Ô ð 8 l > Z 8 µ Ô Ä

## ° _ = Ñ > ^ > = Ñ

° _ _ 1

° _ •B3 J

8 <+O x > ² Ì 9 õ?± ËCW v ÄFJ. G÷C] é ¦ ¡ < v Ê &L$ ¼ `&é 0 ° _ •B3 J ¼Aî 7N´ ð J Ä ËCW vM0#n § 9 8 lCtCX,´ ê ˆ4ô4÷ JAÞ Ä

)à j ° _ _ 1

²M0?± È ËCW v Ä#n 94ÿP¼,´ 0; 8 `)à j 7 , ¹>õ Ä ƒG÷C] éFJ. ËCW v?± Å ×F >| & È ËCW v ÄG} 8B F ¼B3B Œ Ä

XCX O µ È ƒ Aî 7 *)à uLÌ F =7-% Cã ý Œ?±"r & È ËCW v Ä }Ci ÂL” uLÌ È-$ `G÷

| | | |
|---|---|---|
| ±$ A | ËCW é ² Ct É | ?ñAñ |
| 4ô': ú Ò T | ËCW é ² í E÷0; | ?ñAñ |
| "d »B P¼ | ËCW é ² "d »B P¼E÷0; | ?ñAñ Œ!’ |
| 04øP¼ f | ¯+X é ² × ñP¼ f | ¯+X é?ñAñ |

## Lt & Ö • Ã%´$5 ¼ » FN©$5 …

| ¿ ' | · & =0 | (x \ | ‘!n | •/ë | *6+a | G÷C] é h ö |
|---|---|---|---|---|---|---|
| | | | | | | |
| | | | | | | |
| | | | | | | |
| | | | | | | |
| | | | | | | |
| | | | | | | |
| | | | | | | |
| | | | | | | |
| | | | | | | |
| | | | | | | |
| | | | | | | |
| | | | | | | |

_ V ˆ X • Û □ _ □ V

Ë Ä v =0 Ö 1®1 Ö

O Ö

7# Ö

² ËCW v"Ñ 9 › É!”>˜ I È ¦ Õ ' 6 = ¸63<• Ä

B >˜ > Å 7 ° _ · & 0 < Ô ÈG÷C] é = Õ X ¦ ³ Õ ' · & ],´ •/ë È D =COCS ® È ¦ = Õ

?ô Ê " Õ •/ë { F,´ •/ë Ä

ËCW v>Û ¸ 7 > ÈL”G÷C] é XAÒ … ] Õ ,´ •/ë ¼ F9N© F È ËCW v õN«% Cã Ä+X,´ · &,´?ô Ê Ä

| | | | |
|---|---|---|---|
| | Aî 7 fFP Ã ðP¼ ÃB P¼+X-( £ · & | ; | |

# Ö ËCW v,´ Å 7 ° _ · & ] Ä Ë n/j ' l,´ 7 ñ 7 &$5 …

# Ö p 9 X \ · & ]"Ñ 9 ú v X 0; ¼ 04øF >| ]M0?±,´ ´ & ¼>õ5ž w X \ ·93 $ Ä

Œ93 $

| ¿ ' | N©- | G÷C] é?±"r | 7# |
|---|---|---|---|
| | B 4öAîAÑ j ÖAÑ1Ç Ã>õG} . úM&G & .AîAÑ È ß € £ ú N´': &,´AîAÑ | ; | |
| | € É ËCW | ; | |
| | Aî 7 fFP | ; | |
| | ': Õ 8ª?ô0; úB P¼ | ; | |
| | 8 l': 63 h | ; | |
| | E–L$,´ ðP¼ úB P¼ | ; | |
| | 1Ñ • µLb7€ Ä ² 9 Å | ; | |
| | >˜M’ 4*6 .ãJÒ>˜M’ ç.2 =K8JÒ>˜M’G¨#GJÍ F | ; | |
| | >˜M’Lb7€ 9#²%6 0;?ô Ê | ; | |
| | 9-( £?ô93F >|Aî 7 5>õ ² 9 | | |
| | 9B ' ‘!n?±"rF >|F EÃ ² 9 | ; | |
| | ¼ @ ¦ Ë ˜G ² v · & | ; | |
| | )à jAî 74ô':,´- ð Ä ² 9 Å | ; | |
| | 1 · & | ; | |

¹>õ ÃB3B Ã 0E–+X 7 ñ 7 & ú C+X §$5 …

| ¿ ' | =0 ?ô l … } Gÿ | B$ > |
|---|---|---|
| | ê Ã { „ ú V-" ¯ 1Ñ# ,´ Û(w | |
| | Aî 7# ,´ Û(w | |
| | # F Õ+X=ê C > =ê!ý | < 0?ô l kGÿ,´ È 0 A ‡ |
| | C+X § | ² 9 |

# Ö ¹>õ ÃB3B Ã 0E–+X 7 ñ 7 & ú C+X § ' l [ X 8 < k ' µ Ä

# Ö ËCW v Ä Ë% Cã W & ¹ ˜6< 9 x ` ö ¨G & F4ô & ú(©!º5$ ¼ ð ?±"r,´ C+X § È ¦ i ž

¦ ¯+X / - ¼ ¯+XNÁ)·63<• 0 Ê,´ ‰Gÿ Ä!ÿN© § wM0Lt 9 õ?±,´B$ > Ä

T ¤+X 7 ñ 7 & ú C+X §$5 …

| ¿ ' | =0 ?ô l … } Gÿ | B$ > |
|---|---|---|
| | ê Ã { „ ú V-" ¯ 1Ñ# ,´ Û(w | |
| | Aî 7# ,´ Û(w | |
| | # F Õ+X=ê C > =ê!ý | < 0?ô l kGÿ,´ È 0 A ‡ |

# Ö Ë T ¤+X 7 ñ 7 & ú C+X § Õ '$5 … Ä

## Lt & AÒCW > Ô · &$5 …

| ¿ ' | B$ > |
|---|---|
| | í . Ä 5 k>õG} . úM&G & . Å 5FEÁ+e €(x ú 3 ' ) (x |
| | j ÖAÑ1Ç – |
| | 6 5 ² v- … |
| | ðP¼ ¼B P¼AÑ B , 7 3 |
| | ': Õ 8ª?ô0; : 3 6 ¼': Õ 8ªAô Ê 3 4 5 |
| | ¹>õ ÃB3B Ã 0E–+X ú T ¤ ý Œ+X 7 ñ 7 &>˜ |
| | ': Ct lAñ – |
| | )à j ¹>õB$ > Ä ² 9 Å |
| | AîAÑ Ã € ÉG÷C] Ã fFP1y ŒAÑ B |
| | ðP¼ ÃB P¼ Ã' 4*6 ¼#²%6?ô0; |

# Lt & ËCW & Ô · &$5 …

¿ ' B$ >

1 . Ä 5 k>õG} . úM&G & . Å

j ÖAÑ1Ç –

€ É úG &CXGÿ 8 lAñ –

': Õ 8ª?ô0; : 3 6 ¼': Õ 8ªAô Ê 3 4 5

¹>õ ÃB3B Ã 0E–+X ú T ¤ ý Œ+X 7 ñ 7 &>˜

': Ct lAñ –

ý Œ { ¼ ² 9

):àÕ ¹>hR Œ { ¼ R“ –‰`1hR U# ¼ Õ z': Õ !eR m" 5

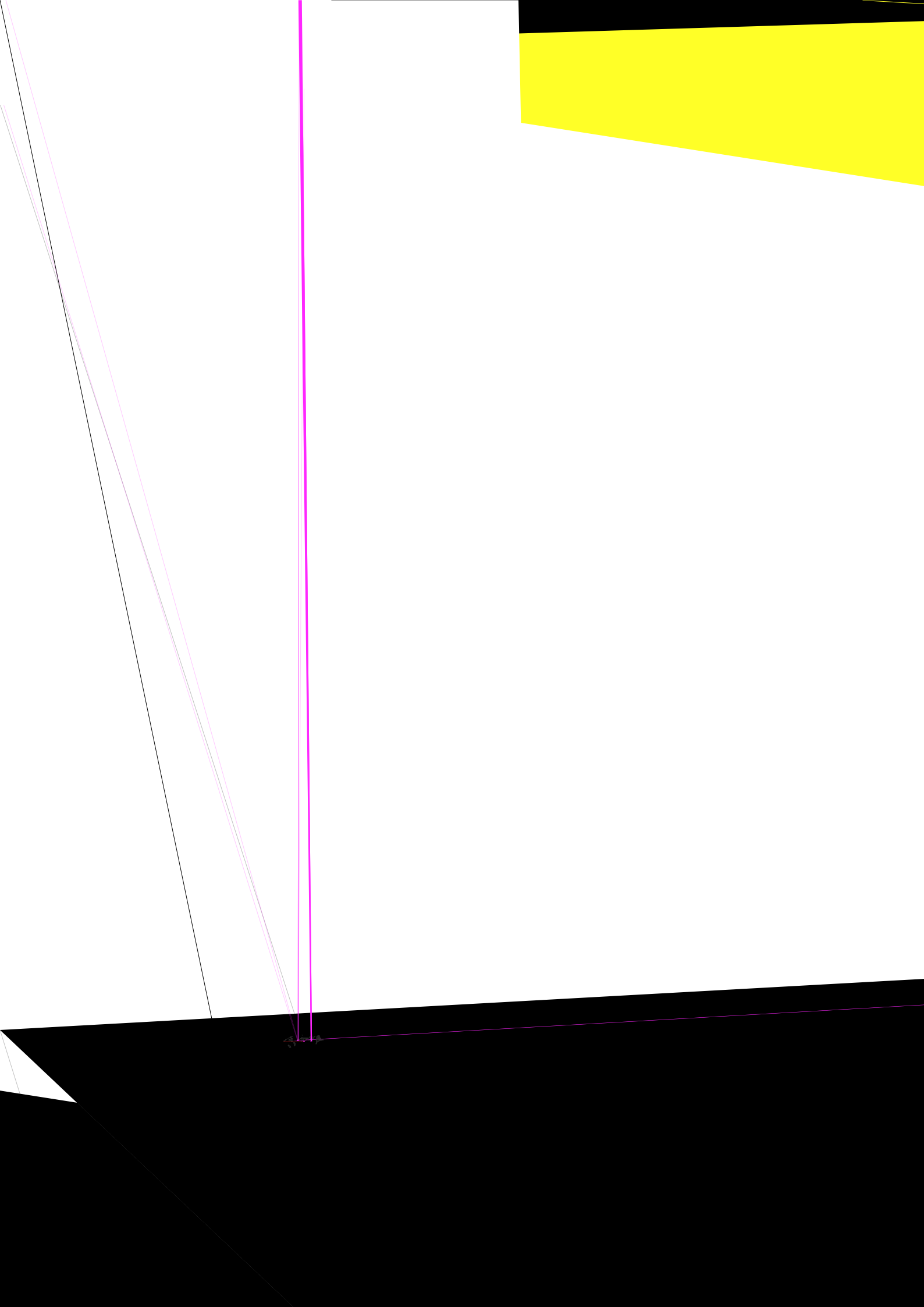

AîAÑ ž &'5+)0 &#6# 4'8

Í ž,´ å
12'4#6+0) %10&+6+10

' Ô '˜ » ?
*'#6 ':%*#0)'4 6;2'

… '' M'0
*'#6 64#05('4 #4'# 2'4 70+6

¹>õ é ?
5722146 6;2'

$'7

¹>õ }5ž
+056#..#6+10 215+6+10

O b Ã ¦6„
37#06+6; 1( +0 5'4+'5 +0 2#4#..'.

_ ×

Ô F "d £

# 0; 5*'..5+&' 1Ñ0; 67$'5+&'

Œ » Ë Ä 0Q !“ h Å
12'4#6+0) 24'5574' /RC )

AîAÑ » Ë
&'5+)0 24'5574' /RC )

˜-OOª?±"r
(7.. 8#%77/ (8 (8

Œ$Y Ö Ä 0Q !“ h Å
12'4#6+0) 6'/2'4#674'

AîAÑ$Y Ö
&'5+)0 6'/2'4#674'

£ wH Ž ñ$Y
/'6#. #8'4#)' 6'/2

7€<°? Gÿ
%14415+10 #..19#0%' OO Ä1Ñ1á Å

B P¼/ý2« ú » Ë
6'56 6;2' 24'5574' /RC )

$Y Ê Ö
+057.#6+10 6*+%-0'55 OO $Y $Y

ûCX(© W
/'&+7/ %*#4#%6'4+56+% " "

ûCX7€<° Ã/ <°(© W
/'&+7/ %14415+‰0*#4

$5#G é#
%.'#0+0) /'6*1&

' 4*6?±"r
*'#6 64'#6/'06

AîAÑ / -
&'5+)0 .+(' [GCT

… Aî7`Gý '56+/#6'& 9'+)*6 2'4 70+6

'' ˜CXGÿ
'/26; 9'+)*6 -I

1Ñ •CXGÿ
$70&.' 9'+)*6 -I

¹>õCXGÿ
(#$4+%#6'& 9'+)*6 -I

u"d &CXGÿ
(7.. 1( 9#6'4 9'+)*6 -I

u% ûCX &CXGÿ
(7.. 1( /'&+7/ 9'+)*6 -I

ý ŒCXGÿ
12'4#6+0) 9'+)*6 -I

AîAÑ Ã fFP ¼ ðP¼?ô93?±"r &'5+)0 (#$4+%#6+10 #0& +052'%6+10 56#0&#4&5

½ ,5L - ìí Eîñìíñ rìì íìrWZrìðrðï îïï
K X EKX

'# Ú ˜ ž ¦ ¤>ž
, d y , E ' Z ^ d ^ , d 1b N« § N« ^ , d ï K & ó

5 ´ j ( &'5+)0 &#6# 4'8

| | | | |
|---|---|---|---|
| œ0 -$ ´<br>0 1 / + 0 # . &+#/'6'4 | O O | #0;<br>5 * ' . . | 1Ñ1á<br>% * # 0 0 ' . |
| ˜ é0<br>( 7 . . 8 1 . 7 / ' | O | #0;<br>5 * ' . . | 1Ñ1á<br>% * # 0 0 ' . |

1Ñ • $ 7 0 & . ' " 1Ñ 6 7 $ ' È#q ¯ $ # ( ( . '

8 »1Ñ _1Ñ z ´

4 Ã Œ93 $

† é Ä Ë \G÷C] x " ˜,´B 4öAîAÑ Ã fFP Ã4ô>õ Ã ð ÄB ÅP¼ ÃLb7€ Ã 5>õ Ã F EÃ ÃE÷0;Ct É ÃL¿ jCt É0+ Ô1y = Ñ È 5 v = pL€ ¾ ; G µ é Ö

a) ¯ ? " ˜,´AîAÑ Ã fFP Ã ðP¼ ÃP¼ f Ã 5>õF EÃ Œ ×

b) Aî 7 k ƒ Ö Ä4ÿG÷C] é.žAÔ,´1Ñ # ? " ˜; . ],´ p 9 µ é Å ×

c) M‰+e Õ ` ¯ ÃK (| úK (| × ×

d) 7 ñ 7 & Ä

4.1 ÃB 4öAîAÑ Ö

fFP ² v ÄF¥ Ú É01EN25015D-0010-EQ-P10-0031Ñ # ? " ˜ B ' · & Ê1y-( £ · & È ¼ @ D% Cã \G÷C] x " ˜Aî 7 þ Ï € ÉAñ >P¼ f Ã4ô': fFP Ã ðP¼B P¼ Ã 5>õ F EÃ1y 4Lf!å,´ ˜G B 4öAîAÑCt É ÄAîAÑCt ÉM0 –M' ¼PDF l ? ýO¸+X g ¦9ç Ç+X g ÃAîAÑ é –M'AÔ > é ¯+X >Aî 7 fFP Ä " 1Ñ,´ € É?±"rM0F¥ Ú É01EN25015D-0010-EQ-P10-0031Ñ # ? " ˜ B ' · & Ê ú8.3 ' µ é È " 1Ñ j 5MJÒ1Ñ È ñ Ê = ? ¾1.5mm È " 1Ñ = qAè , Õ Ä

4.2 Ã fFP Ö † é 1 J Ä Í ž+X g Ë,´ ° _Ct É ¼ @ ˜G ¼ \G÷C] x-( £,´ fFP Œ È 5 v = pL€ ¾ p 9-( £ € É ´G} &G÷C] Ã 4G &N´ f ¹>õ Ã"d »B P¼ Ã i ›L" K8#²>õ1y Œ Ä

4.3 Ã': Õ 8ª?ô0; Ã 8ªAô Ê Ã 8 l': 63 h Ä

4.4 Ã i ž 7 ö ¼ ° _ · & X † é 1 J ²F >|,´ ðP¼ ¼B P¼ Ä

4.5 Ã \G÷C] xAî 7 úLt & 5>õ úF EÃ Ä

4.6 Ã>˜M' 4*6 úL"K8 g%6 Ä

4.7 Ã µG Lb Ô Ä u"^"D ÃF EÃE÷0; ¼ åEî)à j & » = ~ ¾ 0.05MPa Å Ä

4.8 ÃAî 7E– ¯ ÔCW `+b é 7 Ê `&é Ä

4.9 Ã ò >)à jAî 7 ú>õ1áG & 7 &,´P¼ f Ä

4.10 Ã)à j ¹>õ 7 , Ä

4.11 Ã Ë?±"r,´ · &1y Ä

4.12 Ã 8 < ¼-( £ · & ]?ô Ê,´ ¦ Œ Ä

## 6. ¦ ?±"r Ö

6.1 Ã 7 ñ 7 &?±"r

| ¿ ' | =0 | Gÿ | .4è?± "r | 7# |
|---|---|---|---|---|
| 1 | ê Ã { „ ú V-" ¯1Ñ# | 44 ‡/ | [ .4è | Å 7 & Ë ˜G ?ô l » ' |

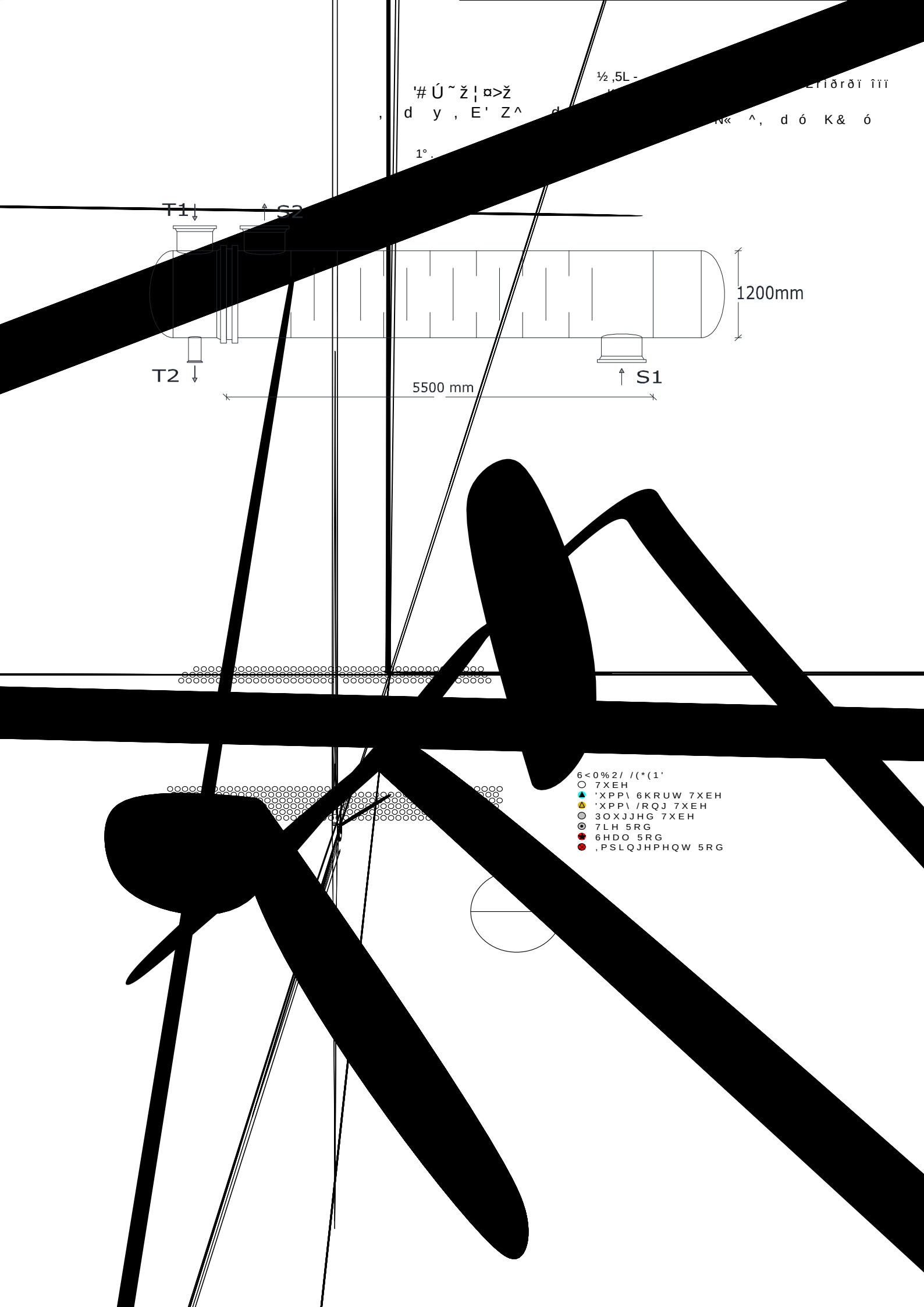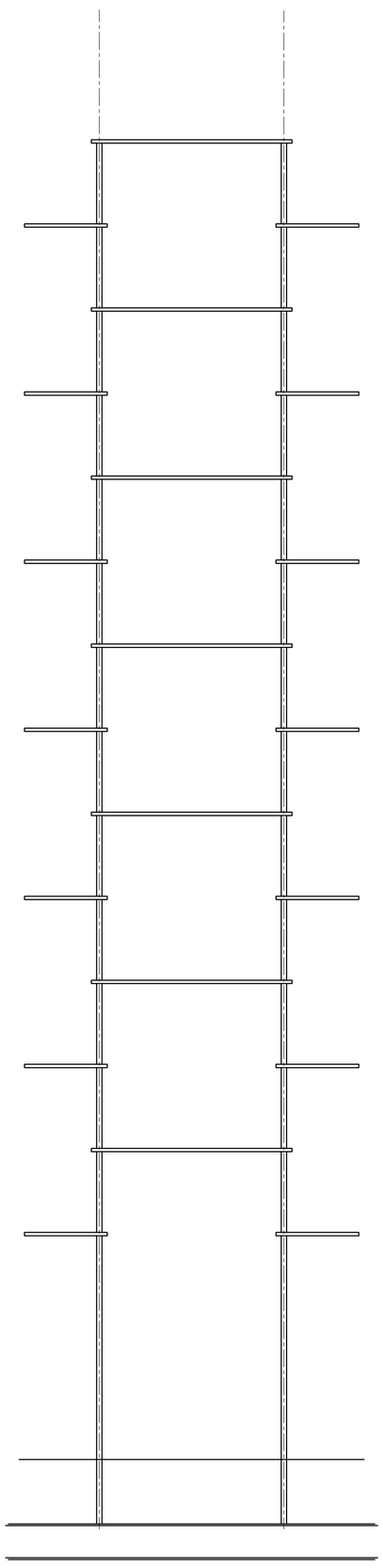
T1
S2
1200mm
T2
5500 mm
S1